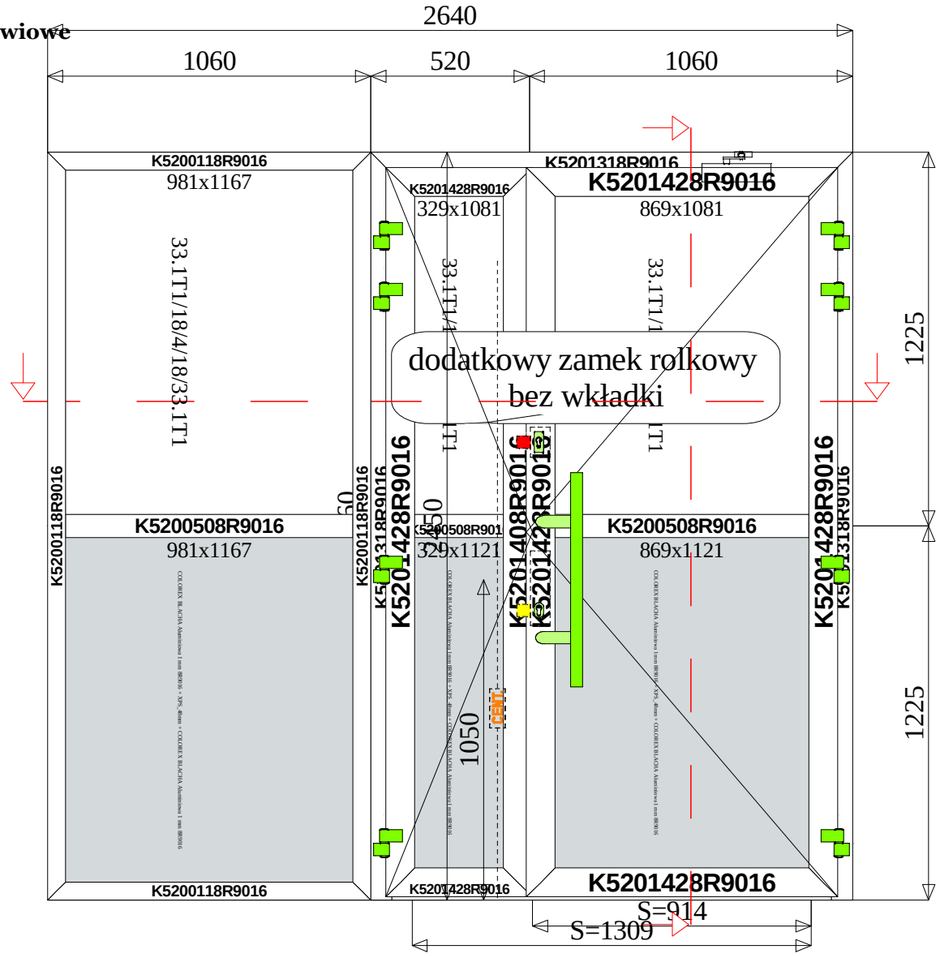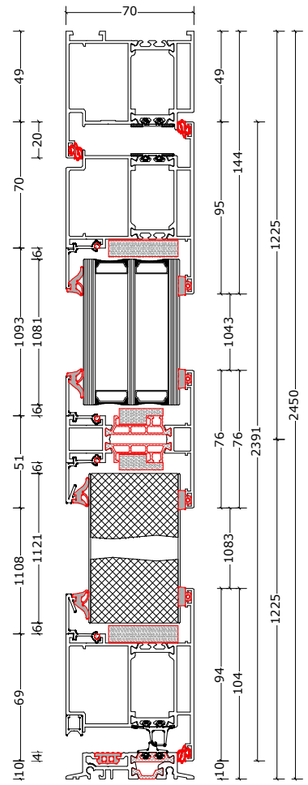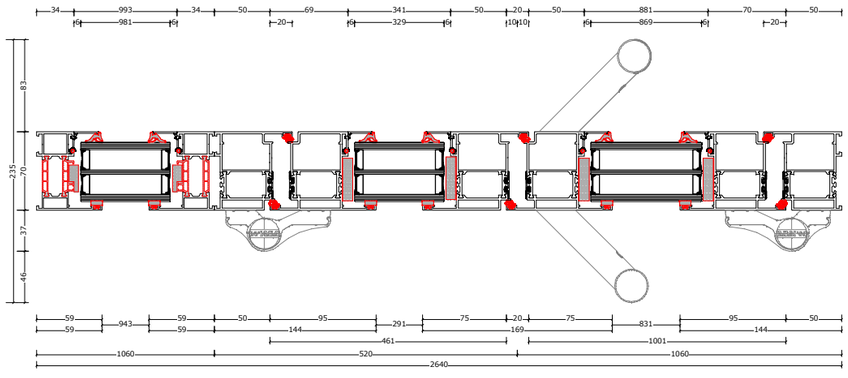Poz. 1 MB-79N Drzwi otwierane na zewnątrz;MB-79N Okna i witryny drzwiowe (B=2 640, H=2 450)